P200 Kunststoffgehäuse ABS, Schwarz

Rohrfedermanometer

Anwendung:

- Für gasförmige und flüssige Messstoffe
- Für nicht aggressive Medien, die nicht hochviskos und kristallisierend sind
- Pneumatik, Kompressoren, Heizung, und Medizintechnik

Merkmale

- Design EN837-1
- Genauigkeit 2,5%

Technische Daten

Durchmesser: 40, 50, 63, 80, 100 mm

Gehäuse/Ring: Kunststoff ABS, schwarz

Messbereiche:

40 mm:	0...1	bis 0...400 bar
50 mm:	0...1	bis 0...600 bar
63 mm:	0...1	bis 0...600 bar
80 mm:	0...0,6	bis 0...600 bar
100 mm:	0...0,6	bis 0...600 bar

Arbeitsdruck:
Statisch: ¾ vom Skalenendwert
Wechselnd: 2/3 des Skalenendwerts
Kurze Zeit: Skalenendwert

Betriebstemperatur
Umgebung: -40 ... +60 °C
Messstoff: -20 ... +60 °C

Temperatureffekt:
Abweichung, wenn die Temperatur von +20°C abweicht: max. +/- 0,4%/10K des Skalenendwerts

Genauigkeitsklasse:
2,5 %

Anschluss:
Material: Cu-Legierung
Unten (LM) und Hinten (CBM)
40 mm: G 1/8 B (M10x1)
50 und 63 mm: G ¼ B (M12x1,5)
80, 100 mm: G ½ B (M20x1,5)

Rohrfeder: Cu-Legierung

Zifferblatt: Weiß mit Anzeigestoppstift in schwarz

Zeiger: Plastik, schwarz

Sichtscheibe: Plastik

Optionen:

3-Loch-Flansch und Bügelbefestigung

Roter Zeiger für Heizgeräte

Kundenlogo auf Zifferblatt

Spezielles Zifferblatt nach Kundenwunsch

Bestellinformationen
Model/Grösse/Messbereich/Anschluss/Optionen

PA Instruments, s.r.o
Vazska 1, 911 05 Trencin
Tel: +421-32 652 42 10
http://www.pai.sk E-mail: sales@pai.sk

P200 Kunststoffgehäuse ABS, Schwarz

Rohrfedermanometer

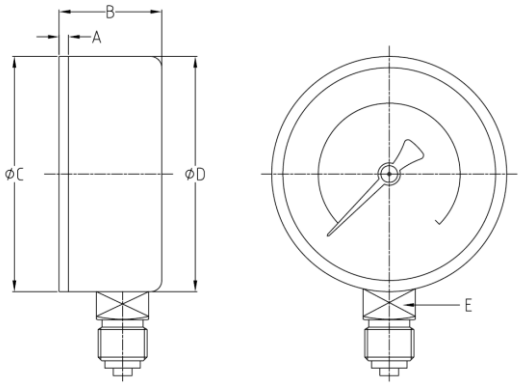

NS	A	B	ØC	ØD	E	
40	3.0	25	40.5		11	
50	2.7	27.5	49		14	
63	2.4	27.5	63		14	
80	/	/	/		/	
100	2.8	34	100		22	
150	/	/	/	/	/	
160	/	/	/	/	/	

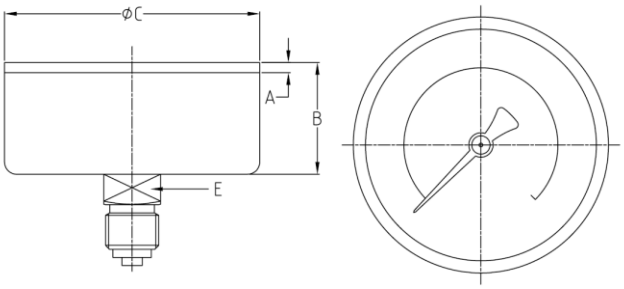

NS	A	B	ØC	ØD	E	
40	3.0	25	40.5		11	
50	2.7	27.5	49		14	
63	2.4	27.5	63		14	
80	2.5	28	80		14	
100	/	/	/	/	/	
150	/	/	/	/	/	
160	/	/	/	/	/	

PA Instruments, s.r.o
Vazska 1, 911 05 Trencin
Tel: +421-32 652 42 10
http://www.pai.sk E-mail: sales@pai.sk