P310 Корпус из латуни, наполненый корпус

Манометр с трубкой Бурдона

Область применения:

- Для газообразных, жидких и неагрессивных сред, которые не являются очень вязкими или кристаллизующими, там, где существует пульсация или вибрация
- Гидравлика, компрессоры и др.

Специальные исполнения:

- Устойчивость к ударам и вибрации
- Долгосрочность

Технические данные:

Диаметр: 63 и 100 мм

Корпус: Кованая латунь с кольцом

Диапазоны:
0...0,6 бар до 0...1000 бар

Рабочая нагрузка:
Диаметр 63 мм:
Статическая: ¾ конечного значения шкалы
Переменная: 2/3 конечного значения шкалы
Кратковременно: до конечного значения шкалы

Диаметр 100 мм:
Статическая: 1 от конечного значения шкалы
Переменная: 0.9 от конечного значения шкалы
Кратковременно: 1.3 от конечного значения шкалы

Рабочая температура:
Окружающая среда: - 20 to .... + 60°C
Рабочая среда: + 60°C максимум (припаянная трубка)
+ 100°C максимум (трубка припаянная серебром)

Температурный эффект:
Когда температура измерительной системы отклоняется от эталоннойтемпературы(+20°C):
Максимум ±0.4 %/10 K от диапазона

Класс точности:
1,6 %

Дизайн:
EN837-1

Защита:
IP 65 per EN 60 529/IEC 529

Чувствительный элемент:
≤ 60 бар: C-тип
> 100 бар: спиральный тип

Присоединение к процесу:
Материал: медный сплав
Нижнее соединение (LM) и центральное заднее соединение(CBM)
63 мм: G ¼ B (M12x1,5)
100 мм: G ½ B (M20x1,5)

Механизм: медый сплав

Циферблат: Белый алюминий с черными буквами

Стрелка: Черный алюминий

Стекло: Поликарбонат

Наполнение корпуса: Глицерин 99.7 %

Опции:
Другое соединение давления
100 мм: 1 % класс точности

Информация, необходимая для заказа:
Модель/Размер/Диапазон шкалы/Размер соединения/Опции

PA Instruments, s.r.o
Vazska 1, 911 05 Trencin
Tel: +421-32 652 42 10
http://www.pai.sk E-mail: sales@pai.sk

P310 Корпус из латуни, наполненый корпус

Манометр с трубкой Бурдона

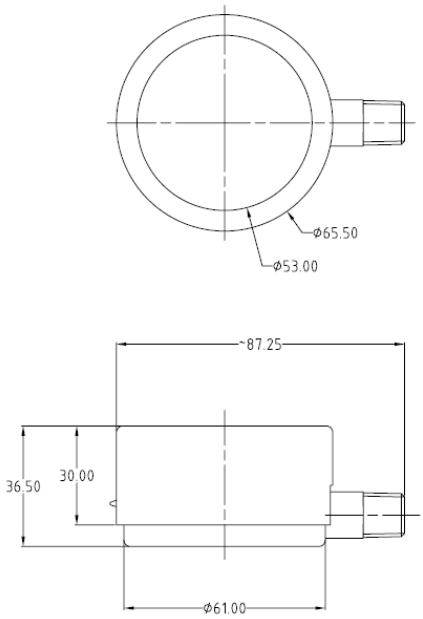

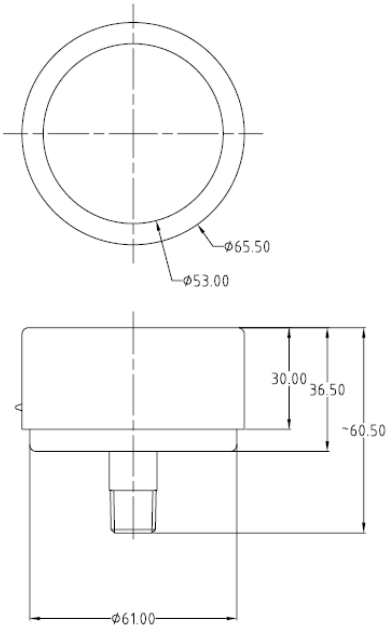

PA Instruments, s.r.o
Vazska 1, 911 05 Trencin
Tel: +421-32 652 42 10
http://www.pai.sk E-mail: sales@pai.sk