P410 Druckgas-Manometer, US Version

Rohrfedermanometer

Anwendung:

- Für Regler und Ausrüstungen zum Schweißen und ähnliche Prozesse
- Für Schankanlagen (Bier, usw.)

Merkmale

- Design ISO 5171
- Druckentlastungsöffnung

Technische Daten

Durchmesser: 50, 63 mm

Gehäuse/Ring: Schwarz oder messingfarbenes Metallgehäuse mit Druckentlastungsöffnung

Messbereiche:

0...1 bar bis 0...400 bar für Acetylen, Sauerstoff und andere Gase

Arbeitsdruck:
Statisch: ¾ vom Skalenendwert
Wechselnd: 2/3 des Skalenendwerts
Kurze Zeit: Skalenendwert

Betriebstemperatur
Umgebung: TMIN – 40 bis TMAX + 60°C
Messstoff: TMAX: +60°C

Temperatureffekt:
Abweichung, wenn die Temperatur von +20°C abweicht: max. +/- 0,4%/10K des Skalenendwerts

Genauigkeitsklasse:
2,5 %

Druckelement:
≤ 60 bar: C-Typ
>100 bar: spiralförmiger Typ

Anschluss:
Material: Cu-Legierung
Unten (LM) und Hinten (CBM), NPT, BSPT
50, 63 mm: G ¼ B (M12x1,5)

Rohrfeder: Cu-Legierung

Zifferblatt: Weiß Aluminium oder Plastik mit schwarzer Schrift

Zeiger: Plastik, schwarz

Sichtscheibe: Polycarbonat, zum Aufdrehen

Optionen:

Verschiedene Druckanschluesse

Gehäuse verchromt

Gehäuse Edelstahl

Rohrfeder: vernickelt

Bestellinformationen
Model/Grösse/Messbereich/Anschluss/Optionen

PA Instruments, s.r.o
Vazska 1, 911 05 Trencin
Tel: +421-32 652 42 10
http://www.pai.sk E-mail: sales@pai.sk

P410 Druckgas-Manometer, US Version

Rohrfedermanometer

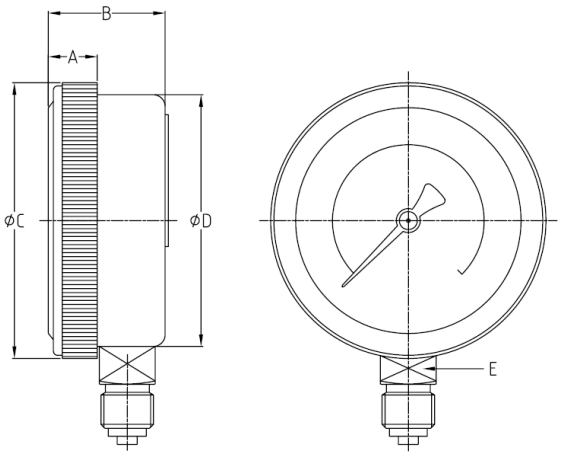

NS	A	B	ØC	ØD	E	
40	/	/	/	/	/	
50	12.2	29.5	57	52	14	
63	12.3	29	69	61.5	14	
80	/	/	/	/	/	
100	/	/	/	/	/	
150	/	/	/	/	/	
160	/	/	/	/	/	

PA Instruments, s.r.o
Vazska 1, 911 05 Trencin
Tel: +421-32 652 42 10
http://www.pai.sk E-mail: sales@pai.sk