P530 Kontrolný Manometer

Manometer s Bourdonovým Perom

Použitie:

- Vhodné pre agresívne médiá a prostredie

Technické parametre

Priemer: „4 ½“

Puzdro: PET TURRET (čierne) so skleneným polypropylénovým závitovým krúžkom a spätným tlakom

Rozsah:

0...1 bar do 0...1 000 bar (15 psi do 15 000psi)

Trieda presnosti: 0,5 % (ASME B40.1 stupeň 2A)

Merací prvok:
Materiál: Nehrdzavejúca oceľ AISI 316L

Pripojenie:
Materiál: Nehrdzavejúca oceľ AISI 316
1/4 NPT or 1/2 NPT, or G, BSPT, atď.
Spodné pripojenie (LM)

Priezor: Vysokoteplotný akrylát

Možnosti:

Plnené tekutinou

Mosadzné alebo Monel pripojenie

Informácie na objednávku:
Typ/Rozmer/Rozsah/Veľkosť pripojenia/Možnosti

PA Instruments, s.r.o
Vazska 1, 911 05 Trencin
Tel: +421-32 652 42 10
http://www.pai.sk E-mail: sales@pai.sk

P530 Kontrolný Manometer

Manometer s Bourdonovým Perom

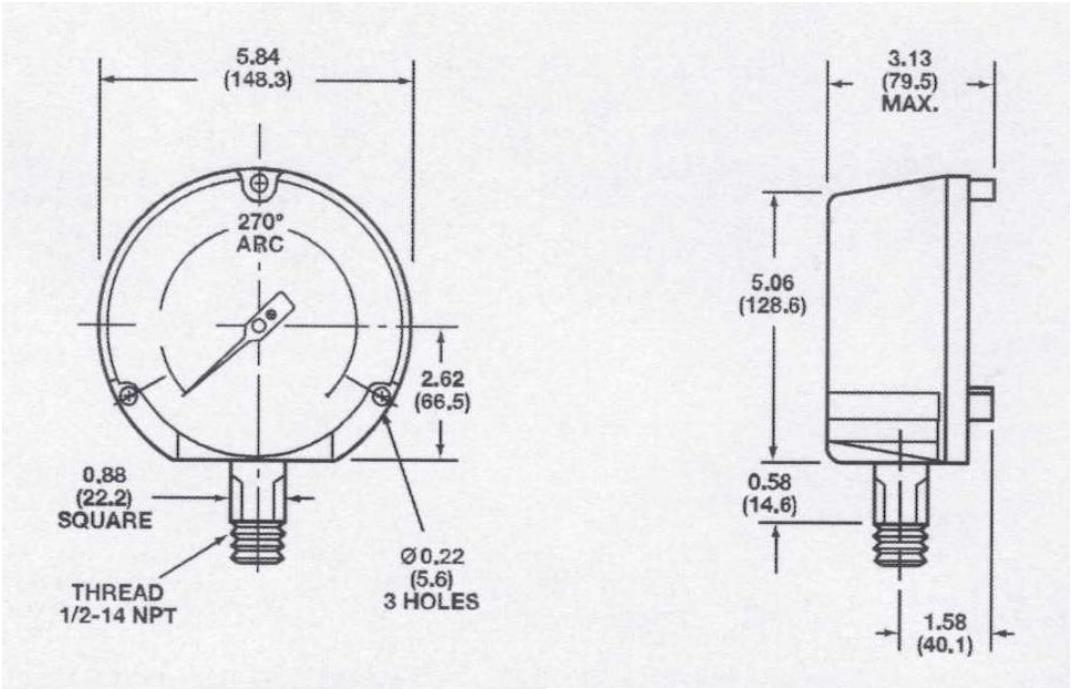

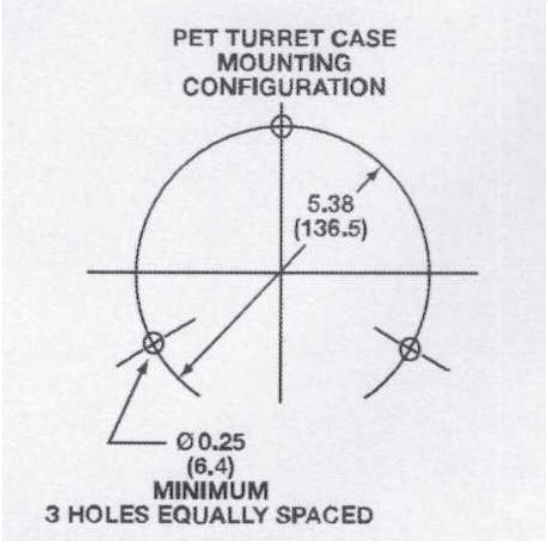

PA Instruments, s.r.o
Vazska 1, 911 05 Trencin
Tel: +421-32 652 42 10
http://www.pai.sk E-mail: sales@pai.sk