TM100 Термоманометр

Датчик давления и температуры

Область применения:

- Вместе с защитной гильзой со встроенным клапаном, который позволяет легко снимать манометр из системы отопления

Специальные исполнения:

- Класс точности 2,5 %

Технические данные:

Диаметр: 80 мм

Корпус/Безель: Черная сталь с хромированным кольцом

Диапазоны:
0...4 бар/0-120°C
0...6 бар/0-200°C

Класс точности:
2,5 %

Присоединение к процесу:

Материал: медный сплав
Нижнее соединение (LM) или центральное заднее соединение (CBM)
G1/2, NPT, M, BSPT, и др.

Смачиваемые части: медный сплав

Циферблат: Белый с черными буквами

Стрелка: Черная

Стекло: Стекло

Опции:
Фланги

Информация, необходимая для заказа:
Модель/Размер/Диапазон шкалы/Размер соединения/Опции

PA Instruments, s.r.o
Vazska 1, 911 05 Trencin
Tel: +421-32 652 42 10
http://www.pai.sk E-mail: sales@pai.sk

TM100 Термоманометр

Датчик давления и температуры

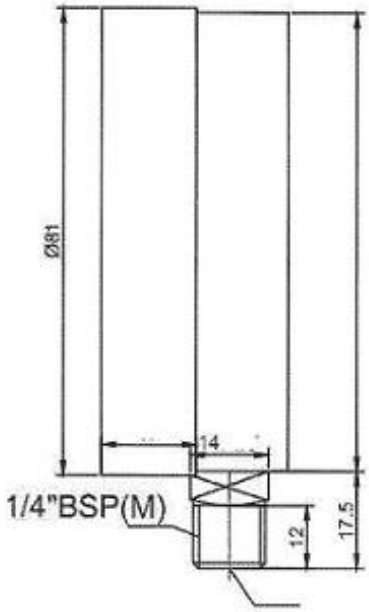

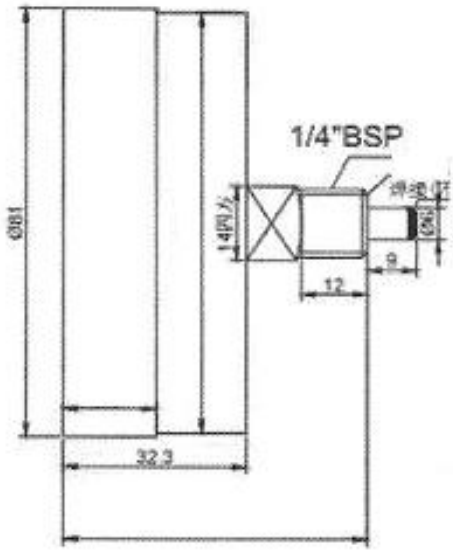

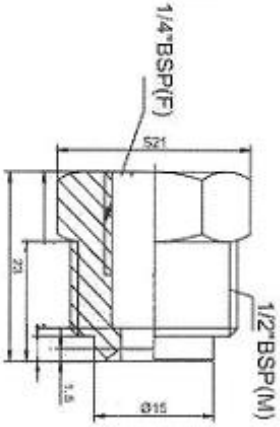

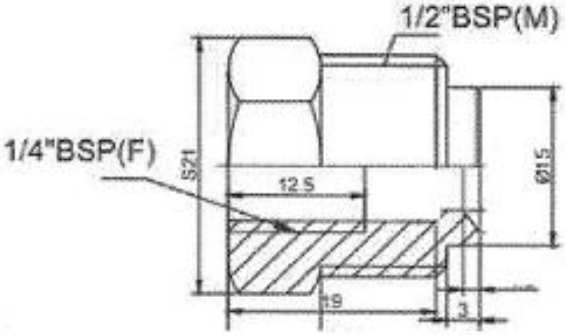

PA Instruments, s.r.o
Vazska 1, 911 05 Trencin
Tel: +421-32 652 42 10
http://www.pai.sk E-mail: sales@pai.sk